924G

Carregadeira de Rodas

Arranjos Padrão e Longo Alcance (High Lift)

Motor		
Modelo	Caterpillar® 3056E DIT ATAAC	
Potência Nominal Líquida	96 kW	129 hp
Máxima Potência Líquida	102 kW	137 hp
Caçambas		
Capacidade das Caçambas	1,7 m^3 - 5,0 m^3	2,2 jd^3 - 6,5 jd^3
Pesos		
Peso Máximo	11 340 kg	24 990 lb

Carregadeira de Rodas 924G

Oferecendo desempenho de classe mundial, valor e confiabilidade.

Trem de Força Caterpillar®

✔ A 924G usa a transmissão Caterpillar para obter confiabilidade e longa vida útil. O motor Caterpillar 3056E DIT de seis cilindros com trocador de calor Ar-Ar ATAAC e a transmissão automática Cat® são projetados para oferecer desempenho ideal combinados com o conversor de torque e os eixos proporcionando desempenho suave e maior conforto ao operador. **pág. 4**

Compartimento do Operador

✔ O compartimento do operador da 924G é projetado ergonômicamente para criar um ambiente de trabalho confortável. Alavancas de controle fáceis de usar e novo painel de instrumentos reduzem a fadiga do operador e aumentam eficiência e produtividade. **pág. 6**

Articulação VersaLink™ da Carregadeira

A articulação da carregadeira oferece à 924G visibilidade, versatilidade e estabilidade incomparáveis. O projeto do braço de elevação em uma única peça oferece resistência, rigidez e visibilidade excepcionais. Uma versão com braço de elevação mais longo está disponível para trabalhos que exijam maiores alturas de despejo ou alcances mais longos. **pág. 8**

Custos de Operação & Manutenção

Intervalos de serviço estendidos, um avançado sistema eletrônico de alerta, menor consumo de combustível e tempos de ciclo mais rápidos economizam seu tempo e dinheiro. **pág. 12**

✔ Projeto que se Preocupa com o Meio Ambiente

Operação mais silenciosa, menores emissões de gases nocivos do motor, menor eliminação de fluidos e serviço mais limpo ajudam você a atender as legislações mundiais e a proteger o meio ambiente. **pág. 13**

Completa Assistência ao Cliente

Os Revendedores Caterpillar oferecem incomparável apoio aos clientes com excelentes programas de garantia e rápida disponibilidade de peças, resultando em máxima disponibilidade da máquina com mínimos custos de reparos. **pág. 14**

A 924G é uma das carregadeiras de rodas mais versáteis em todo o mundo. Tamanho, potência, desempenho e inter-cambiabilidade de ferramentas de trabalho fazem com que ela seja a máquina ideal para uma ampla gama de trabalhos.

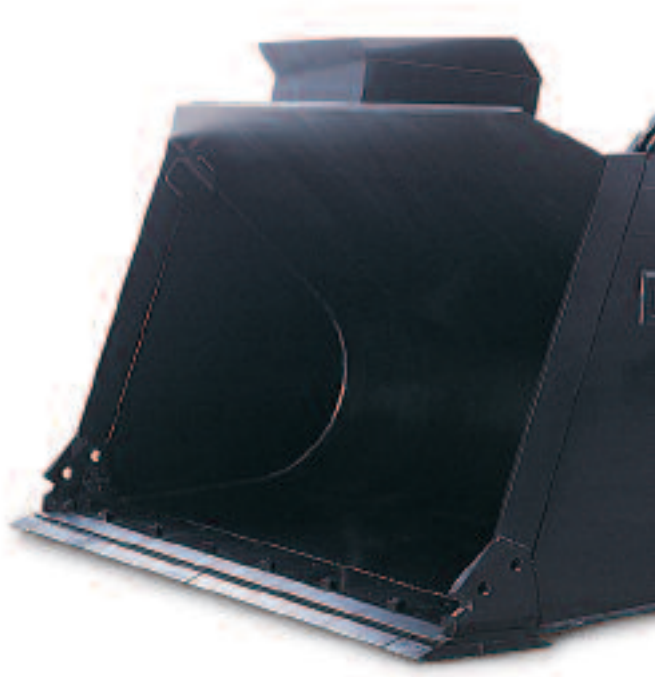

Ferramentas de Trabalho

Ampla variedade de Ferramentas de Trabalho Caterpillar estão disponíveis para atender às necessidades de suas aplicações no campo. O sistema de engate rápido da máquina permite que o operador substitua rapidamente uma ferramenta de alto desempenho por outra sem que tenha que deixar a cabine. **pág. 9**

Sistema Hidráulico

O sistema hidráulico modular permite ciclos de carga rápidos, fácil re-configuração e excepcional controle de deslocamentos. **pág. 10**

Facilidade de Manutenção

A manutenção diária é facilmente realizada com acesso do nível do solo a todos os principais pontos de serviço. Portas articuladas tipo "asa de gaivota" oferecem excelente acesso ao motor e ao conjunto do ventilador, que gira para fora, simplificando a manutenção do radiador. **pág. 11**

✔ *Nova característica*

Trem de Força Caterpillar

Componentes robustos e confiáveis Cat permitem máxima força de tração das rodas ao solo e força total para o sistema hidráulico da carregadeira.

Motor Caterpillar. O motor Caterpillar 3056E de Injeção Direta Turbo-alimentado (DIT) com Pós-resfriador Ar-Ar (ATAAC) tem comprovada reputação de confiabilidade, durabilidade e desempenho. O sistema de injeção de combustível é eletronicamente controlado para um tempo preciso de injeção.

Aumento de Sobretorque. O motor apresenta aumento de sobretorque de 48% para aumentar a potência em aplicações severas.

Padrões de Emissões. O motor 3056E DITAAC atende aos padrões mundiais de emissões.

Cilindros. Baixo aumento de pressão do cilindro e de pressão de pico provê extraordinária confiabilidade e durabilidade.

Sistema de Arrefecimento. O motor e o sistema de arrefecimento estão em compartimentos separados proporcionando limpeza, operação silenciosa e facilidade de manutenção.

Pós-Resfriador Ar-Ar. Pós-Resfriador Ar-Ar reduz a emissão de gases nocivos.

Módulo Eletrônico de Controle. O módulo de controle do motor não controla apenas as necessidades de tempo de injeção mas também monitora os sistemas críticos para manter ótimo desempenho e prover proteção do motor.

Intervalos de Manutenção. O intervalo normal de troca de óleo do motor é a cada 500 horas de operação.

Eixos. Projeto robusto apresenta engrenagens e rolamentos resistentes para um desempenho durável. Eixo traseiro oscilante ajuda a assegurar a aderência das quatro rodas com o solo para maior tração e estabilidade.

Freios. Freios a disco banhados a óleo são auto-ajustáveis e completamente fechados e vedados.

Freios para Serviço Severo Opcionais. Freios para serviço severo opcionais provém discos de freio adicionais e resfriamento a óleo do eixo; indicados para aplicações severas.

Retentores Duo-Cone®. Retentores Duo-Cone mantém a lubrificação dentro e os contaminantes fora.

Diferenciais de Patinagem Controlada. Diferenciais frontal e traseiro de patinagem controlada, opcionais, asseguram o máximo de tração em terrenos de baixa sustentação ou irregulares.

Transmissão. Resistente transmissão Caterpillar 4F/3R, comprovada no campo, usa componentes para trabalho pesado para uma operação durável e confiável. Materiais de alta energia de atrito permitem melhor tolerância ao calor enquanto grossas placas de reação asseguram melhor dissipação de calor. A transmissão é também projetada para facilitar sua manutenção e remanufatura.

Controle Eletrônico da Pressão da Embreagem. O Controle Eletrônico da Pressão da Embreagem (ECPC) gerencia o torque para mudança de marchas resultando em excepcional suavidade.

Engrenagens. Engrenagens helicoidais de alta relação de contacto são retificadas para alta precisão dimensional e tratadas termicamente para uma operação silenciosa e durável.

Opções de Mudança de Marchas. O operador pode escolher a mudança de marchas manual ou dois modos de mudança de marchas automática (com aceleração máxima ou com controle variável de mudança de marchas).

O modo com acelerador no máximo provê máxima aceleraçao enquanto a seleção com controle variável de mudança de marchas aumenta a economia de combustível e melhora o conforto do operador.

Compartimento do Operador

Projeto ergonômico com ênfase no conforto, visibilidade e facilidade de operação.

Painel de Instrumentos. O re-projetado painel de instrumentos está convenientemente localizado com instrumentos de fácil leitura e sinais de alerta/indicadores expandidos e funções de diagnóstico.

Controle Eletrônico de Velocidade do Motor. Uma rotação específica do motor (RPM) pode ser estabelecida e mantida através de um interruptor de controle dentro da cabine.

Sistema de Direção. O sistema de direção sensível a carga, de centro fechado com amplificação de fluxo atende a resposta de direção para uma ampla variedade de aplicações. O console ajustável da direção é facilmente levantado para afastá-lo do caminho. Pedais suspensos de freio de dupla função como freio e neutralizador da transmissão permitem ao operador manter alta rotação do motor (RPM) resultando em máximo fluxo hidráulico e ciclos mais rápidos.

Cabine. A cabine ergonômica provê um ambiente de trabalho confortável, com janelas amplas , interior espaçoso, locais generosos para guarda de objetos e baixo nível interior de ruídos.

Acesso/Saída do Operador. O acesso/saída do operador é feito através de duas portas. Ambas as portas abrem-se totalmente e travam rente a cabine. Os degraus de acesso a cabine são largos e angulados para o pisar seguro.

Janelas. Largas janelas melhoram a visibilidade em todas as direções. A janela traseira possui um desembaçador elétrico padrão.

Visibilidade. A visibilidade a áreas críticas como a caçamba foi otimizada. A geometria da articulação da carregadeira VersaLink™ maximiza a visibilidade durante todo o ciclo de produção.

Operação de Baixo Esforço. Controles hidráulicos tipo "joystick" facilitam as funções de levantamento e inclinação. O "joystick" único é padrão.
Um interruptor de controle de direção integrado no "joystick" facilita a operação e melhora a produtividade.

Assento. O assento padrão é disponível em tecido ou vinil com ajuste total para a frente e para trás, ângulo do apoio lombar, altura do assento, ângulo do apoio para os braços, e rigidez da suspensão. Outras opções de assento incluem:

- Assento Cat Ajustável de Tecido que acrescenta encosto e apoio lombar ajustáveis.
- Assento Cat com Suspensão Ajustável Eletricamente que acrescenta suspensão a ar ajustável eletricamente.

Cinto de Segurança. Todos os assentos incluem confortável cinto de segurança retrátil de 75 mm (3 pol.) de largura.

Porta-objetos. Generosos locais para guarda de objetos incluem um compartimento com trava, cabide, um compartimento especialmente moldado para abrigar lancheira, garrafa térmica ou lata de alumínio. Uma caixa de ferramentas também é disponível.

Personalize a Cabine. A cabine pode ser personalizada com:

- Conversor 12V para acionamento de sistemas eletrônicos de 12 V como telefones celulares, rádio-transmissores e sistemas de música
- Conjunto para instalação de rádio
- Quebra-sol para pára-brisa
- Tela de proteção solar para a janela traseira
- Conjunto de espelhos externo
- Conjunto de luzes auxiliares

Articulação VersaLink™ da Carregadeira

O projeto da articulação oferece inigualável versatilidade sem comprometer o desempenho.

Projeto da Articulação. Versatilidade é o benefício-chave da articulação VersaLink da carregadeira.

A 924G pode ser configurada de diversas formas:

- com um Engate Rápido, a substituição de ferramentas de trabalho é rápida e fácil. Nesta configuração, a 924G oferece a versatilidade de um porta-ferramentas integrado e o desempenho de uma carregadeira;

- equipada com ferramentas acopladas com pino (pin-on), como uma caçamba, a 924G se torna uma carregadeira dedicada, com excepcional força de desagregação, carga estática de tombamento e altura livre de despejo;

- equipada com a opção de articulação VersaLink de Longo Alcance (High Lift), a 924G é ideal para aplicações especiais que requerem maior alcance e altura de levantamento.

Reconfiguração. A articulação da carregadeira VersaLink pode ser re-configurada de pin-on para Engate Rápido ou de padrão para a versão longo alcance (high lift) requerendo o mínimo de novas peças.

Extraordinário Desempenho. A articulação da carregadeira VersaLink é projetada para excepcional desempenho da carregadeira em uma ampla gama de aplicações, oferecendo:

- maior força de desagregação para diminuir os tempos de ciclo e aumentar os fatores de enchimento da caçamba;
- maior altura livre de despejo para trabalhar em alturas que exijam despejos mais altos que carregadeiras convencionais não alcançam;
- maior profundidade de escavação para melhor desempenho, mesmo quando equipada com pneus maiores 20.5 x 25;
- maior ângulo de inclinação para trás da caçamba para melhorar a retenção de material, resultando em maior produtividade;
- maior inclinação da lâmina para melhorar o controle de material no acabamento.

Visibilidade. A geometria da articulação da carregadeira VersaLink maximiza a visibilidade durante todo o ciclo de produção.

Levantamento em Paralelo. O levantamento em paralelo simplifica o trabalho com materiais paletizados ou empilhados. Os operadores podem se concentrar na colocação do material enquanto a carga permanece automaticamente em paralelo durante toda a elevacão. Como uma porta-ferramentas integrada, a 924G pode facilmente movimentar cargas.

Ferramentas de Trabalho

Aumente sua produtividade com uma grande variedade de trabalhos que podem ser realizados com uma única máquina.

Versatilidade. Uma grande variedade de ferramentas de trabalho é oferecida pela Caterpillar tornando a 924G ideal para uma enorme variedade de aplicações.

Engate Rápido. Torna possível uma troca rápida das ferramentas de trabalho. Uma chave localizada no compartimento do operador ativa o cilindro para acoplar ou desacoplar a ferramenta de trabalho na máquina.

Caçambas. Contando com, excepcional força de tração nas rodas, de desagregação e elevação, a 924G demonstra uma grande performance como máquina de carregamento com caçamba. A Caterpillar oferece uma grande variedade de caçambas, que incluem:

- aplicações gerais
- penetração
- despejo alto (se equipada com extensão do braço)
- movimentação de material
- cavaco de madeira

Movimentação de Materiais. Possui excelente visibilidade e capacidade de levantamento de materiais pesados, permitindo assim que você trabalhe rápida e eficientemente com a 924G como uma máquina de manuseio de materiais. A Caterpillar oferece uma grande variedade de ferramentas para esta aplicação que incluem:

- garfo paletes
- garfo para toras
- lança telescópica

Aplicações Especiais. A Caterpillar também oferece soluções e ferramentas especiais para todo tipo de aplicação, tais como:

- arranjo fertilizante
- pinha giratória
- e muitas outras

Sistema Hidráulico

Sistema modular oferece maior eficiência e maior controle.

Controle Preciso. Projetado pela Caterpillar, o sistema hidráulico modular apresenta operação de baixo esforço e controle superior.

Desempenho. Tempos de ciclos mais rápidos resultam em maior produtividade. O sistema hidráulico é adaptado ao trem de força para um desempenho extraordinário.

Sistema Hidráulico de Implementos Sensíveis a Carga. Sistema Hidráulico de Implementos Sensíveis a Carga oferece excepcional combinação entre a segunda marcha e a forca de tração das rodas para melhor desempenho na movimentação de materiais.

Controle "Joystick". De baixo esforço, o controle "joystick" de implementos melhora a eficiência nas funções simultâneas de elevação e inclinação.

Cilindro de Inclinação. Um cilindro de inclinacão maior apresenta excepcional desempenho de inclinação da caçamba para trás.

Mangueiras. As mangueiras Caterpillar XT™ proporcionam desempenho robusto e confiável com risco de vazamentos e mangueiras estouradas significamente reduzido.

Válvulas de Controle Hidráulico Modular. Válvulas de controle hidráulico modular adicionam uma nova dimensão de versatilidade que simplificam e reduzem enormemente os custos totais para re-configurar a máquina para funções adicionais.

Válvula de Controle de Duas Seções. A 924G vem equipada com uma válvula de controle de duas seções para as funções de elevação e inclinação. Até duas seções de válvulas adicionais podem ser empilhadas sobre as existentes.

Acesso ao Nível do Solo. As válvulas de controle podem ser alcançadas convenientemente do nível do solo para facilitar as modificações do sistema.

Bombas. Bombas separadas para a direção e o implemento melhoram a reação da máquina.

Direção Sensível a Carga. A direção sensível a carga provê baixo esforço para o controle do operador transmitindo mais potência disponível para as forças de tração nas rodas, de desagregação e de elevação.

Tomadas de Pressão. Tomadas de pressão padrão permitem um rápido diagnóstico de todo o sistema hidráulico.

Sistema de Absorção de Impactos Opcional. O Sistema de Absorção de Impactos otimizado provê um deslocamento confortável em qualquer velocidade e facilita a escavação nos bancos de materiais mais difíceis. Três posições podem ser selecionadas: automático, ligado e desligado.

Facilidade de Manutenção

Melhor acesso e menos exigências de manutenção aumentam a inigualável facilidade de serviço.

Facilidade de acesso. Portas em forma de "asa de gaivota" com cilindros de elevação pneumáticos são levantadas para acesso excepcional aos filtros e pontos de manutenção. O radiador e os trocadores de calor são facilmente acessíveis para limpeza.

Rotina de Manutenção Simplificada. Todos os pontos de manutenção são acessíveis do nível do solo. Os níveis do líquido arrefecedor do radiador, óleos hidráulicos e da transmissão são facilmente verificados através de vareta.

Ventilador de Arrefecimento que Gira para Fora. Um ventilador de arrefecimento que gira para fora permite rápida e fácil limpeza e manutenção do radiador. O ventilador é acionado hidraulicamente e separado do compartimento do motor permitindo excepcional operação com baixos ruídos.

Ventilador Reversível Opcional. Capacidade de reversão do ventilador para limpar a grade de proteção sem interromper a operação da máquina.

Pontos de Amostragem de Óleos S•O•S℠. Pontos para coleta de amostra de óleo do motor, da transmissão e hidráulico são instalados pela fábrica. Os pontos de coleta S•O•S permitem uma coleta rápida e limpa e asseguram a melhor amostra para análise.

Filtros de Óleo. Os filtros rosqueados para os óleos do motor, da transmissão e do sistema hidráulico são montados verticalmente para facilitar a manutenção.

Auto-Diagnóstico. O auto-diagnóstico da transmissão e acesso a dados permitem rápido e fácil identificação de problemas pelo pessoal de manutenção. Os códigos de serviço são facilmente acessados através do painel de instrumentos.

Líquido Arrefecedor de Longa Vida/Anti-Congelante. O líquido arrefecedor de longa vida/anti-congelante Cat permite operação estendida (até 6 000 horas) entre trocas.

Outras Características de Manutenção. Outras características de manutenção incluem:

- Eixo cardan livre de manutenção
- Radiador estacionário e mangueiras do líquido arrefecedor
- Arrefecedor do óleo hidráulico padrão
- Freios livres de ajuste
- Sistema de combustível do motor livre de ajuste
- Pontos de lubrificação agrupados
- Abraçadeiras das mangueiras com torque positivo
- Chicote de cabos amarrados, coloridos e numerados

Custos de Operação & Manutenção

Características que economizam e ajudam a melhorar o resultado final.

Baixo Consumo de Combustível. O motor 3056E DIT com pós-resfriador Ar-Ar (ATAAC) apresenta baixo consumo de combustível para operação mais econômica.

Maior Potência, Menores Tempos de Ciclo. Mais hp e maior aumento de torque resultam em maior potência e tempos de ciclo mais rápidos, permitindo ao operador produzir mais diariamente.

Intervalos de Manutenção Estendidos. Intervalos de Manutenção foram estendidos para reduzir o tempo de manutenção da máquina e aumentar sua disponibilidade:

- troca de óleo hidráulico a cada 4 000 horas (amostra S•O•S requerida)
- 1 000 horas para troca do filtro hidráulico
- 500 horas para troca do óleo do motor

Transmissão Suave para Maior Produtividade. Mudança de marchas suave provê ambiente de trabalho mais confortável, permitindo ao operador ser mais produtivo por todo turno de trabalho.

Ventilador por Demanda. O ventilador por demanda muda a velocidade para atender às necessidades de arrefecimento e economizar combustível.

Característica de Redução de Potência do Motor. Redução automática monitora os sistemas vitais do motor e reduz sua potência até 50% para proteger o motor.

Opção de Product Link. Gerenciamento de ativos Caterpillar ou sistema de gerenciamento de equipamento chamado Product Link, permite aos revendedores acompanhar as horas de operação, localização e em alguns casos monitorar a saúde da máquina. Este sistema fácil de usar permite fluxo de informações entre a máquina e o usuário através da internet baseado na plataforma de comunicação dos revendedores (sistema DBS). Esta informação ajuda a diminuir os custos de operação através da programação adequada da manutenção/reparos e uso otimizado da máquina.

Opção de Sistema de Segurança da Máquina (SSM). O Sistema de Segurança da Máquina (SSM) inibe o uso não autorizado da máquina pela imobilização de seus circuitos elétricos vitais. Os circuitos críticos da máquina são inibidos a menos que uma chave habilitada seja utilizada para dar a partida da máquina.

Projeto que se Preocupa com o Meio Ambiente

As máquinas Caterpillar não se limitam a ajudar você a construir um mundo melhor, elas o ajudam a manter e preservar o frágil meio ambiente.

Baixo Consumo de Combustível. A 924G tem um desempenho de ponta em sua classe. O resultado é mais trabalho realizado por dia, menor consumo de combustível e mínimo impacto no meio ambiente.

Baixos Níveis de Emissões na Exaustão. O motor Cat 3056E DIT com pós-resfriador Ar-Ar ATAAC é um motor de baixa emissão projetado para atender a atual legislação mundial sobre controle de emissões e atende ao Tier II.

Operação Silenciosa. O sistema de arrefecimento do motor permite que ele seja totalmente enclausurado, resultando em menor ruído no escapamento.

Proteção do Ozônio. Para ajudar a proteger a camada de ozônio da Terra, a unidade de ar condicionado utiliza somente o refrigerante R-134a que não contêm o prejudicial flúor-cloro-carbono CFC.

Menos Vazamentos e Derramamentos. Óleo do motor, filtros hidráulicos e da transmissão são posicionados verticalmente e são facilmente removíveis sem derramamentos. Retentores faciais Cat O-ring, mangueiras XT e cilindros hidráulicos são projetados para ajudar a evitar vazamentos de fluidos que podem enfraquecer o desempenho da máquina e causar danos ao meio ambiente.

Componentes Remanufaturados. Todos os principais componentes são projetados para poderem ser remanufaturados.

Óleo Hidráulico Biodegradável. O óleo hidráulico biodegradável Caterpillar pode ser usado na 924G, propiciando uma alternativa ambientalmente confiável aos óleos de base mineral.

Completa Assitência ao Cliente

Os serviços dos revendedores Caterpillar asseguram vida útil da máquina mais longa com menores custos.

Escolha. Faça comparações de máquinas detalhadas antes da compra. Quais são os requisitos de trabalho? Qual é a produção necessária? Qual é o custo real da produção perdida? Seu revendedor Caterpillar pode dar a você respostas precisas a estas perguntas.

Compra. Verifique o valor que uma 924G oferece. Considere as condições de financiamento que seu revendedor Cat oferece bem como seus custos de operação diários. Os serviços de apoio do revendedor podem ser incluídos no custo da máquina para ajudar a diminuir os custos de operação e aquisição do equipamento ao longo da vida útil da máquina.

Operação. Para melhores técnicas de operação para aumentar a produtividade e seu lucro, consulte seu revendedor Cat que possui literatura e pessoal de apoio atualizados nesse campo.

Manutenção. Escolha dentre ampla gama de serviços de manutenção aquele que melhor serve a você no momento da compra da máquina. Programas de opções de reparos garantem o custo dos reparos antecipadamente. Programas de diagnóstico como Análise de Óleo e Análise Técnica S•O•S ajudam a evitar reparos não programados que podem custar tempo e dinheiro desnecessários.

Substituição. Reparar, reconstruir ou substituir? Seu revendedor Cat pode ajudá-lo a avaliar o custo envolvido para fazer a escolha certa.

Suporte ao Produto. Você encontrará praticamente todas as peças no balcão de nossos revendedores. Os revendedores Cat utilizam uma rede mundial de computadores para encontrar as peças em estoque de modo a minimizar o tempo de máquina parada. Adicionalmente a Caterpillar oferece uma linha de componentes genuinos remanufaturados que podem ajudar a diminuir os custos de reparos.

www.CAT.com. Para informações mais completas dos produtos CAT, serviços dos revendedores e soluções para a indústria, visite-nos na internet no endereço www.CAT.com. Especializada em informações rápidas, precisas e atualizadas, o portal da CAT fornece as informações que você precisa 24 horas por dia.

Motor

Modelo	Caterpillar® 3056E DIT ATAAC	
Potência Nominal Líquida @ 2 300 rpm		
SAE J1349	96 kW	129 hp
ISO 9249	97 kW	130 ho
EEC 80/1269	97 kW	130 hp
Máxima Potência Líquida @ 1 900 rpm		
SAE J1349	102 kW	137 hp
ISO 9249	103 kW	138 hp
EEC 80/1269	103 kW	138 hp
Diâmetro dos Cilindros	100 mm	3,94 pol
Curso dos Pistões	127 mm	5 pol
Cilindrada	6 L	366 pol^3

- Os valores de potência líquida são testadas nas condições de referência para os padrões especificados.
- A potência líquida informada é a potência disponível no volante do motor quando equipado com alternador, purificador de ar, silencioso e ventilador funcionando a velocidade mínima.
- Até 3000 m (9 843 pés) de altitude a potência do motor não é reduzida. A Auto-redução de potência protege os sistemas hidráulicos e da transmissão.
- Quando o ventilador está à velocidade máxima, a Potência Nominal Líquida é de 85 kW (115 hp) e a Máxima Potência Líquida é de 96 kW (129 hp) no volante do motor de acordo com as condições de referência SAE.
- O motor Caterpillar 3056E DITAAC atende a regulamentação de emissões fora-da-estrada Tier 2.
- Características:

- Bomba de combustível rotatória controlada eletronicamente
- Pistões lubrificados, expansão controlada, três anéis
- Bombas de água e óleo acionadas por engrenagens
- Cabeçote em única peça de ferro fundido com duas válvulas por cilindro
- Bomba primária de combustível /separador de água
- Tomada de S•O•S para retirada do óleo do motor
- Camisas secas substituíveis
- Tampas de válvula de alumínio fundido
- O radiador pode ser facilmente acessado para limpeza

Torque do Motor

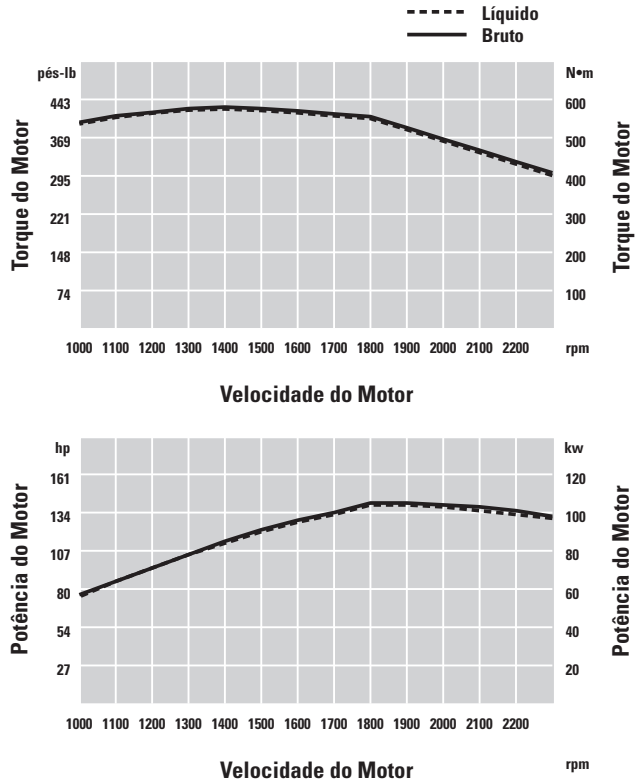

Pesos

Peso Operacional	11 340 kg	24 990 lb

- As especificações informadas são para uma 924G com contra-peso opcional, lubrificantes padrão, tanque de combustível cheio, cabine com ar condicionado, janela com vidro deslizante, assento Cat Contour, eixos diferenciais de patinagem limitada com duplo disco traseiro, sistema hidráulico 4A 4V, resfriador hidráulico para serviço severo, direção suplementar, pára-lamas rodoviário, ventilador reversível, alarme de ré, proteções, sistema de amortização de impactos, rádio, caçamba de 1,8m^3 (2,3 jd^3) com bordas cortantes aparafusadas, operador de 80 kg (176 lb) e pneus radiais 20.5 R25 (L-3) XHA.

Direção

Raio mínimo de giro (lado externo dos pneus)	5070 mm	200 pol
Ângulo do volante, em cada direção:	40º	
Cilindros de direção, dois, diâmetro	70 mm	2,75 pol
Rendimento hidráulico a 2 300 rpm do motor e 6 900 kPa (1000 psi)	106 L/mim	27,7 gal/min
Máxima Pressão de Trabalho	20 685 kPa	3 000 psi

- Articulação em estrutura com ponto central.
- Mesma bitola entre as rodas dianteiras e traseiras.
- Bomba de pistão de fluxo variável fornece potência ao circuito da direção em todas as rotações do motor e velocidades de deslocamento.
- Coluna de direção ajustável.
- Topadores de borracha para a direção de alto impacto.
- Sistema secundário de direção disponível para atender às normas de deslocamento rodoviário em vários países e para atender à norma ISO 5010.

Sistema Hidráulico da Carregadeira

Rendimento a 2 300 rpm e 6 900 kPa (1 000 psi) com óleo SAE 10W a 65°C (150°F)	152 L/min	39,5 gal/min
Máxima Pressão de Trabalho	25 900 kPa	3 755 psi
Tempo do ciclo hidráulico:		
Levantar	5,1 Segundos	
Despejar	1,4 Segundos	
Baixar, vazio, flutuação	2,4 Segundos	
Total	8,9 Segundos	
Cilindros de levantamento, dupla ação:		
Diâmetro	101,6 mm	4 pol
Curso	810 mm	31,9 pol
Cilindros de inclinação, dupla ação:		
Diâmetro	133,4 mm	5,25 pol
Curso	945 mm	37,2 pol

- Sistema sensível a carga fornece apenas fluxo e pressão necessárias para mover a carga.
- Bomba de implemento de pistão de deslocamento variável axial.
- Controles tipo "joystick", de baixo esforço.
- Chave eletrônica piloto de desligamento desabilita as funções do implemento para segurança adicional.
- Acoplamentos hidráulicos com retentores faciais tipo O-ring.
- Melhor Sistema de Absorção de Impactos disponível para permitir deslocamentos com menos derramamentos da caçamba durante as operações de carregamento e transporte e melhor capacidade para trabalhar em bancos de materiais difíceis.

Capacidades de Abastecimento

Tanque de combustível	225 L	59,4 gal
Sistema de Arrefecimento	40 L	10,6 gal
Cárter	16 L	4,2 gal
Transmissão	23 L	6,1 gal
Diferenciais e comandos finais:		
Frontal	21 L	5,5 gal
Traseiro	21 L	5,5 gal
Sistema Hidráulico (incluindo tanque)	125 L	33 gal
Tanque Hidráulico	70 L	18,5 gal

Transmissão

Transmissão padrão, máximas velocidades de deslocamento:		
Frente 1	6,7 km/h	4,2 mph
Frente 2	12,2 km/h	7,6 mph
Frente 3	21,8 km/h	13,5 mph
Frente 4	38,5 km/h	23,9 mph
Ré 1	6,7 km/h	4,2 mph
Ré 2	12,2 km/h	7,6 mph
Ré 3	21,8 km/h	13,5 mph
Transmissão opcional de baixa velocidade, máximas velocidades de deslocamento:		
Frente 1	3,7 km/h	2,3 mph
Frente 2	7,5 km/h	4,7 mph
Frente 3	19,6 km/h	12,2 mph
Frente 4	39 km/h	24,2 mph
Ré 1	4,1 km/h	2,5 mph
Ré 2	8,1 km/h	5 mph
Ré 3	21,2 km/h	13,2 mph

- Transmissão de contra-eixo Caterpillar eletronicamente controlada com capacidade total de mudanças direcional e de velocidade com a máquina em movimento.
- Materiais de atrito de alta energia e grossas placas de reação para melhor tolerância ao calor.
- Engrenagens helicoidais de alto contacto são usinadas com precisão e tratadas termicamente para uma operação silenciosa e confiável.
- Mudança eletrônica de marchas é padrão.
- Botão redutor de marchas na alavanca de controle do implemento permite reduções na medida da necessidade.
- Modulação de marchas controlada por computador permite mudanças mais suaves.
- Transmissão de baixa velocidade disponível para melhor atender a acessórios que requeiram alto fluxo hidráulico.

Eixos

Características:

- Dianteiro fixo, traseiro oscilante (±12° com pneus 17.5 - 25 L-2).
- Eixos integrados Caterpillar com freios e comandos finais totalmente enclausurados.
- Retentores Patenteados Duo-Cone entre o eixo e seu alojamento.
- A roda traseira pode ser levantada ou abaixada um total de:
  - — 423 mm (16,6 pol) com pneus 17.5 , ou
  - — 326 mm (12,8 pol) com pneus 20.5
- Diferenciais de patinagem limitada são opcionais para os eixos frontal, traseiro ou ambos.
- Munhão do eixo traseiro com dispositivo para lubrificação remota.
- Comandos finais planetários são lubrificados através de reservatório de óleo.
- Conjunto de engrenagens de alto contacto reduzem os níveis de ruído durante a mudança de marchas.

Pneus

Disponibilidade de:

- 17.5 - 25, 12PR (L-2)
- 17.5 - 25, 12PR (L-3)
- 17.5 R25, radial (L-2)
- 17.5 R25, radial (L-3)
- 550/65 R25, radial (L-2)
- 550/65 R25, radial (L-3)
- 20.5 - 25, 12PR (L-2)
- 20.5 - 25, 12PR (L-3)
- 20.5 R25, radial (L-2)
- 20.5 R25, radial (L-3)
- Outras opções de pneus são disponíveis, para detalhes contacte o seu revendedor Cat.
- Em certas aplicações, as capacidades de produção da carregadeira poderão exceder a capacidade de toneladas - km/h (ton-mph) dos pneus.

  A Caterpillar recomenda que você consulte um fornecedor de pneus para avaliar todas as condições antes de selecionar um modelo de pneu.

Freios

Características

- Freio de serviço:
  - Freios a disco banhados em óleo nos eixos frontal e traseiro são padrão.
  - Completamente enclausurados e selados.
  - Livres de ajustes.
  - Circuitos separados para os eixos dianteiro e traseiro.
  - Sistema pedal duplo de freio.
  - Totalmente integrado com o sistema hidráulico, sistema pneumático não é requerido.
- Freio secundário:
  - Luz indicadora alerta se a pressão do freio cair.
  - Acumulador de nitrogênio continuamente carregado fornece potência para parar depois da perda da potência do motor.
- Freio de Estacionamento:
  - Mecânico, tipo sapata.
  - Montado no eixo da transmissão para uma operação manual positiva.
  - A aplicação do freio de estacionamento neutraliza a transmissão.
- Freios para serviço severo opcionais com trocador de calor do óleo hidráulico integrado.

Cabine

ROPS	SAE J1040 MAY94, ISO 3471-1994
FOPS	SAE J231 JAN81, ISO 3449-1992 Nivel II

- Cabine Caterpillar e Proteção contra Tombamento são padrão.
- Quando instalada e mantida adequadamente, a cabine oferecida pela Caterpillar, testada com portas e janelas fechadas de acordo com procedimentos de ciclo de trabalho especificados na norma ANSI/SAE J1166 de Maio de 90, resulta em exposição ao som do operador Leq (Nível de pressão de som equivalente) de 74 dB(A).
- O nível de ruído externo desta máquina fabricada pela Caterpillar atende aos critérios determinados nas Diretivas Européias anotadas no certificado de conformidade e nos adesivos que a acompanham.

Controles da Caçamba

Características

- Circuito de levantamento:
  - Quatro posições: levantar, manter, baixar e flutuar.
  - Desengate automático ajustável de horizontal a inclinação total.
- Circuito de Inclinação:
  - Três posições: inclinar para trás, manter e despejar.
  - Duas velocidades de despejo para rápido despejo da caçamba e controle preciso de cargas com garfos e outras ferramentas de trabalho.
  - Posicionador da caçamba ajustável ao ângulo desejável de carregamento.
  - Não requer marcação visual.
- Controles:
  - Sistema de controle “joystick” de baixo esforço para levantamento e inclinação.
  - Circuitos de terceira e quarta função hidráulica opcionais disponíveis com controles de alavanca individuais para as funções hidráulicas remotas.
  - Controles podem ser desabilitados para deslocamento.

Dimensões com Caçamba

Todas as dimensões são aproximadas. As dimensões podem variar com a caçamba. Consulte a tabela de Especificações de Operação.

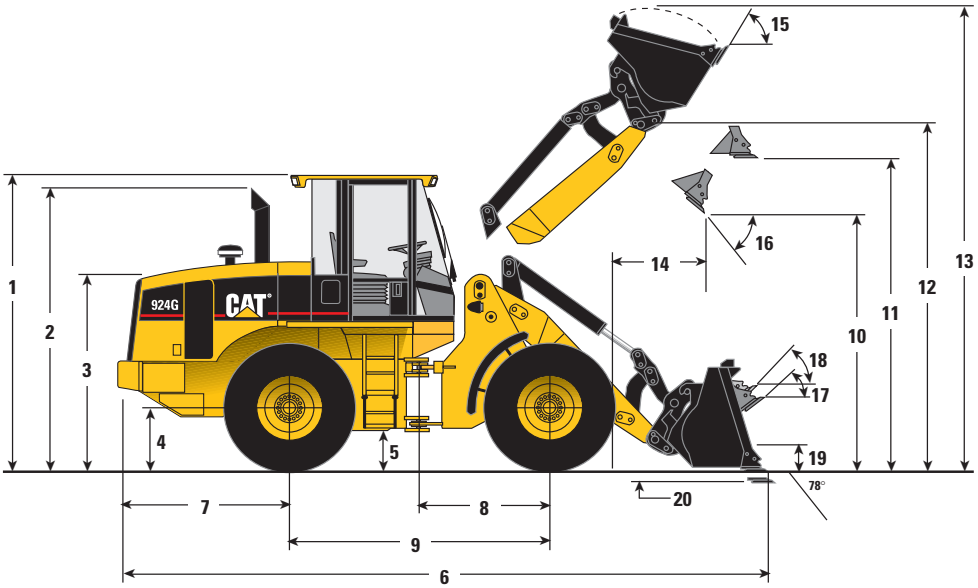

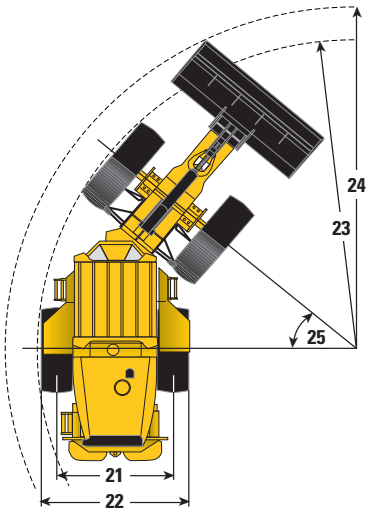

		VersaLink Padrão		Longo Alcance (High Lift)	
1	Altura até o topo do ROPS/FOPS	3227 mm	(10 pés 8 pol)	3226 mm	(10 pés 8 pol)
2	Altura até o topo do tubo de exaustão	3211 mm	(10 pés 7 pol)	3210 mm	(10 pés 7 pol)
3	Altura até o topo do capô	2219 mm	(7 pés 4 pol)	2218 mm	(7 pés 4 pol)
4	Altura até o centro do eixo	692 mm	(2 pés 4 pol)	692 mm	(2 pés 4 pol)
5	Altura do solo	436 mm	(1 pé 5 pol)	435 mm	(1 pé 6 pol)
6	Comprimento total	7168 mm	(23 pés 6 pol)	7659 mm	(25 pés 2 pol)
7	Comprimento – eixo traseiro ao pára-choque	1923 mm	(6 pés 4 pol)	1923 mm	(6 pés 4 pol)
8	Distância entre centro do eixo frontal e articulação	1400 mm	(4 pés 7 pol)	1400 mm	(4 pés 7 pol)
9	Distância entre eixos	2800 mm	(9 pés 2 pol)	2800 mm	(9 pés 2 pol)
10	Altura máxima de despejo e descarga a 45º	2828 mm	(9 pés 4 pol)	3335 mm	(10 pés 11 pol)
11	Altura disponível até a caçamba com elevação máxima e nivelada	3556 mm	(11 pés 8 pol)	4063 mm	(13 pés 4 pol)
12	Altura do pino da caçamba na elevação máxima	3881 mm	(12 pés 8 pol)	4387 mm	(14 pés 5 pol)
13	Altuta total – caçamba levantada	5178 mm	(16 pés 11 pol)	5684 mm	(18 pés 8 pol)
14	Alcance na elevação máxima e descarga a 45º	992 mm	(3 pés 3 pol)	993 mm	(3 pés 4 pol)
15	Ângulo de giro para trás na elevação máxima	58°		62°	
16	Ângulo de despejo na elevação máxima	45°		45°	
17	Ângulo de giro para trás no solo	50°		50°	
18	Ângulo de giro para trás no carregamento	51°		54°	
19	Altura no carregamento	435 mm	(1 pé 5 pol)	592 mm	(1 pé 11 pol)
20	Profundidade de excavação	64 mm	(2,5 pol)	75 mm	(3 pol)

As especificações informadas são para uma 924G com contra-peso opcional, lubrificantes padrão, tanque de combustível cheio, cabine com ar condicionado, janela com vidro deslizante, assento Cat Contour, eixos diferenciais de patinagem limitada com duplo disco traseiro, sistema hidráulico 4A 4V, resfriador hidráulico para serviço severo, direção suplementar, pára-lamas rodoviário, ventilador reversível, alarme de ré, proteções, sistema de amortização de impactos, rádio, caçamba de 1,8m^3 (2,3 jd^3) com bordas cortantes aparafusadas, operador de 80 kg (176 lb) e pneus radiais 20.5 R25 (L-3) XHA. Verifique as Especificações de Operação para as variações de caçambas.

		Pneus 17.5-25 12PR (L-2)		Pneus 20.5-25 12PR (L-2)	
21	Distância entre centros da banda de rolamento	1880 mm	(6 pés 2 pol)	1880 mm	(6 pés 2 pol)
22	Distância total externa entre pneus	2356 mm	(7 pés 9 pol)	2466 mm	(8 pés 1 pol)
23	Mínimo raio de giro externo dos pneus	5070 mm	(16 pés 8 pol)	5135 mm	(16 pés 10 pol)
24	Mínimo raio de giro externo da caçamba	Veja Especificações Operando com Bucket Chart		5840 mm	(19 pés 2 pol)
25	Ângulo de giro da articulação – esquerda/direita	40°		40°	
	Mudança na dimensão vertical	-68 mm	(-3 pol)	não muda	não muda

Densidades Típicas de Materiais – Soltos

	kg/m³	lb/jd³
Basalto	1960	3305
Bauxita, Caulim	1420	2394
Argila		
camada natural	1660	2799
seca	1480	2495
úmida	1660	2799
Mistura de argila e cascalho		
seca	1420	2394
úmida	1540	2596
Rocha decomposta		
75% rocha, 25% terra	1960	3305
50% rocha, 50% terra	1720	2900
25% rocha, 75% terra	1570	2647
Terra		
seca, compactada	1510	2546
úmida, escavada	1600	2698
Granito		
britado	1660	2799
Cascalho		
pitrun	1930	3254
seco	1510	2546
seco, 6-50 mm (0,2-2")	1690	2849
úmido, 6-50 mm (0,2-2")	2020	3406

	kg/m³	lb/jd³
Gesso		
britado	1810	3052
esmagado	1600	2698
Calcário		
britado	1540	2596
esmagado	1540	2596
Areia		
seca, solta	1420	2394
úmida	1690	2849
molhada	1840	3102
Mistura de areia e argila		
solta	1600	2698
Mistura de areia e cascalho		
seca	1720	2900
úmida	2020	3416
Arenito	1510	2546
Xisto	1250	2107
Lava		
britada	1750	2950
Pedra		
esmagada	1600	2698
Cavacos de Madeira	400	680

Seleção de Caçamba

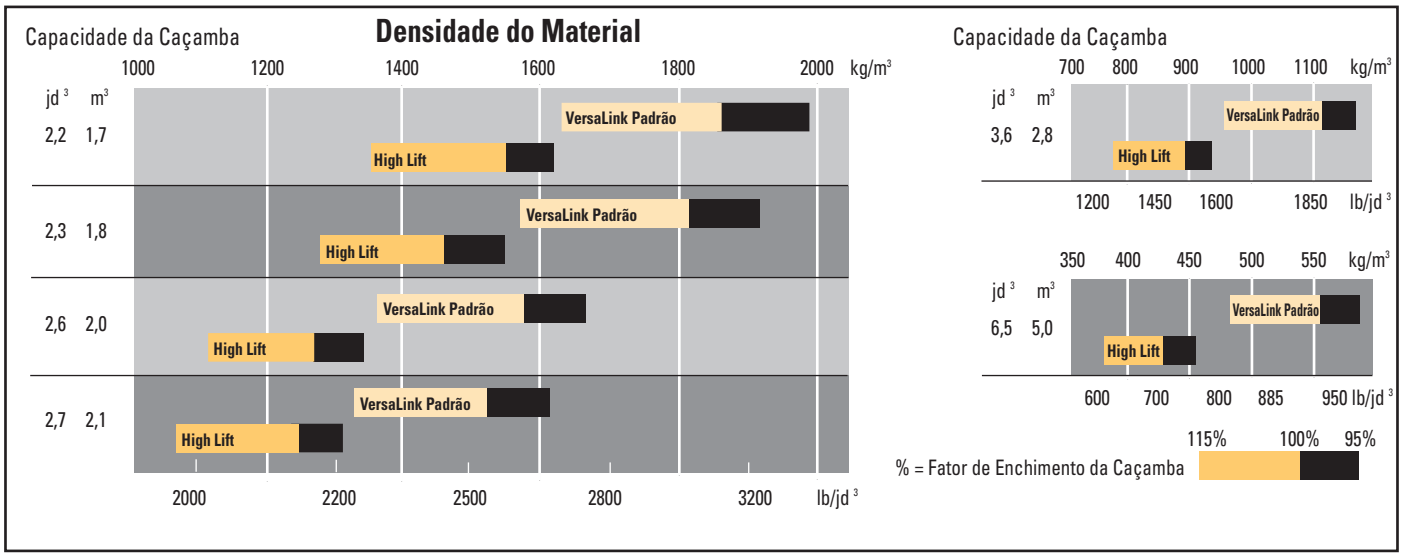

VersaLink Padrão

Especificações de Operação com Caçamba

Caçambas Acopladas (Hook-on) usando Engate Rápido			Uso Geral						Aterro Sanitário/ Agri.	Cavaco de Madeira
			Borda Cortante Aparafusada		Dentes & Segmentos Aparafusados*		Dentes Aparafusados*		Borda Cortante Aparafusada	Borda Cortante Aparafusada
	Capacidade coroada (§)	m^3	1,8	2,1	1,8	2,1	1,7	2,0	2,8	5,0
		jd^3	2,3	2,7	2,3	2,7	2,2	2,6	3,6	6,5
	Capacidade rasa (§)	m^3	1,5	1,7	1,5	1,7	1,4	1,6	2,3	4,1
		jd^3	2,0	2,2	2,0	2,2	1,8	2,1	3,0	5,4
	Largura da caçamba	mm	2550	2550	2585	2585	2585	2585	2550	3392
		pés/pol	8'4"	8'4"	8'6"	8'6"	8'6"	8'6"	8'4"	11'2"
10	Altura livre de despejo na elevação máxima de descarga a 45°	mm	2828	2759	2724	2655	2724	2655	2623	2512
		pés/pol	9'4"	9'1"	9'0"	8'9"	9'0"	8'9"	8'8"	8'3"
14	Alcance na elevação máxima e descarga a 45°	mm	992	1060	1095	1163	1095	1163	1198	1158
		pés/pol	3'4"	3'6"	3'8"	3'10"	3'8"	3'10"	4'0"	3'10"
	Alcance a uma descarga de 45° e altura livre de despejo de 2130 mm (7 pés) (§)	mm	1515	1545	1558	1585	1558	1583	1596	1477
		pés/pol	5'0"	5'1"	5'2"	5'3"	5'2"	5'3"	5'3"	4'11"
	Alcance com braços de elevação horizontais e caçamba em nível	mm	2295	2392	2441	2538	2441	2538	2585	2659
		pés/pol	7'7"	7'11"	8'1"	8'4"	8'1"	8'4"	8'6"	8'9"
20	Profundidade de escavação (§)	mm	64	72	64	72	39	47	89	64
		pol	2,5"	2,8"	2,5"	2,8"	1,5"	1,9"	3,5"	2,5"
6	Comprimento total	mm	7168	7272	7168	7418	7291	7397	7479	7531
		pés/pol	23'7"	23'11"	23'7"	24'5"	24'0"	24'4"	24'7"	24'9"
13	Altura total da caçamba na elevação total	mm	5178	5288	5178	5288	5178	5288	5410	5671
		pés/pol	16'11"	17'5"	17'0"	17'5"	17'0"	17'5"	17'9"	18'8"
24	Círculo de giro da carregadeira com caçamba na posição de transporte (§)	mm	5603	5631	5662	5690	5662	5690	5689	6081
		pés/pol	18'5"	18'6"	18'7"	18'8"	18'7"	18'8"	18'8"	19'11"
	Carga estática de tombamento em linha reta (§)	kg	8286	8195	8120	7969	8299	8134	7946	7682
		lb	18 268	18 067	17 902	17 569	18 296	17 932	17 518	16 936
	Carga estática de tombamento em giro total a 40° (§)	kg	7232	7144	7065	6919	7234	7083	6910	6708
		lb	15 944	15 750	15 576	15 254	15 948	15 615	15 234	14 789
	Força de desagregação (§)	kg	9956	9130	9835	8970	10 545	9617	7806	7222
		lb	21 949	20 128	21 682	19 775	23 247	21 201	17 209	15 921
	Peso de operação	kg	11 335	11 383	11 470	11 567	11 384	11 433	11 497	11 861
		lb	24 990	25 096	25 288	25 502	25 098	25 206	25 347	26 150

As especificações informadas são para uma 924G com contra-peso opcional, lubrificantes padrão, tanque de combustível cheio, cabine com ar condicionado, janela com vidro deslizante, assento Cat Contour, eixos diferenciais de patinagem limitada com duplo disco traseiro, sistema hidráulico 4A 4V, resfriador hidráulico para serviço severo, direção suplementar, pára-lamas rodoviário, ventilador reversível, alarme de ré, proteções, sistema de amortização de impactos, rádio, caçamba de 1,8m^3 (2,3 jd^3) com bordas cortantes aparafusadas, operador de 80 kg (176 lb) e pneus radiais 20.5 R25 (L-3) XHA.

* As dimensões são medidas até a ponta do dente da caçamba para proporcionar dados precisos de altura livre. Os padrões SAE especificam bordas cortantes.

(§) Especificações e classificações estão em conformidade com as normas recomendadas pela Sociedade de Engenheiros Automotivos (SAE), includindo Normas SAE J732 de JUN 92 e J742 de FEV 85 que regem as classificações de carregadeiras.

Caçambas pinadas (pin-on)

Uso Geral						Aterro Sanitário/ Agri.	Cavaco de Madeira
Borda Cortante Aparafusada		Dentes & Segmentos Aparafusados*		Dentes Aparafusados*		Borda Cortante Aparafusada	Borda Cortante Aparafusada
1,8 2,3	2,1 2,7	1,8 2,3	2,1 2,7	1,7 2,2	2,0 2,6	2,8 3,6	5,0 6,5
1,5 2,0	1,7 2,2	1,5 2,0	1,7 2,2	1,4 1,8	1,6 2,1	2,3 3,0	4,1 5,3
2550 8'4"	2550 8'4"	2585 8'6"	2585 8'6"	2585 8'6"	2585 8'6"	2550 8'4"	3392 11'2"
2918 9'7"	2849 9'5"	2814 9'3"	2745 9'1"	2814 9'3"	2745 9'1"	2713 8'11"	2586 8'6"
885 3'11"	953 3'2"	988 3'3"	1056 3'6"	988 3'3"	1056 3'6"	1091 3'7"	1048 3'6"
1451 4'10"	1484 4'11"	1500 5'0"	1529 5'1"	1500 5'0"	1529 5'1"	1544 5'1"	1417 4'8"
2155 7'1"	2252 7'5"	2301 7'7"	2398 7'11"	2301 7'7"	2398 7'11"	2441 8'1"	2529 8'4"
64 2,5"	72 2,8"	64 2,5"	72 2,8"	39 1,5"	47 1,9"	89 3,5"	89 3,5"
7028 23'1"	7132 23'5"	7094 23'4"	7278 23'11"	7154 23'6"	7257 23'10"	7339 24'1"	7423 24'5"
5088 16'9"	5200 17'1"	5088 16'9"	5200 17'1"	5088 16'9"	5200 17'1"	5322 17'6"	5569 18'4"
5568 18'3"	5595 18'4"	5625 18'5"	5653 18'7"	5625 18'5"	5653 18'7"	5651 18'6"	6056 19'10"
8720 19 224	8647 19 063	8558 18 858	8419 18 561	8740 19 269	8585 18 927	8382 18 479	8045 17 736
7626 16 813	7557 16 660	7459 16 444	7330 16 160	7635 16 832	7495 16 524	7309 16 114	6974 13 375
11 452 25 247	10 405 22 939	11 330 24 978	10 243 22 582	12 251 27 008	11 052 24 365	8757 19 305	8050 17 747
11 231 24 721	11 241 24 783	11 349 25 184	11 423 24 831	11 263 24 831	11 291 24 893	11 357 25 039	11 695 25 784

VersaLink High Lift

Especificações de Operação com Caçamba

	Caçambas Acopladas (Hook-on) usando Engate Rápido		Uso Geral						Aterro Sanitário/ Agri.	Cavaco de Madeira
			Borda Cortante Aparafusada		Dentes & Segmentos Aparafusados*		Dentes Aparafusados*		Borda Cortante Aparafusada	Borda Cortante Aparafusada
	Capacidade coroada (§)	m^3	1,8	2,1	1,8	2,1	1,7	2,0	2,8	5,0
		jd^3	2,3	2,7	2,3	2,7	2,2	2,6	3,6	6,5
	Capacidade rasa (§)	m^3	1,5	1,7	1,5	1,7	1,4	1,6	2,3	4,1
		jd^3	2,0	2,2	2,0	2,2	1,8	2,1	3,0	5,3
	Largura da caçamba	mm	2550	2550	2585	2585	2585	2585	2550	3392
		pés/pol	8'4"	8'4"	8'6"	8'6"	8'6"	8'6"	8'4"	11'2"
10	Altura livre de despejo na elevação máxima de descarga a 45°	mm	3335	3266	3231	3162	3231	3162	3130	3019
		pés/pol	11'0"	10'9"	10'8"	10'5"	10'8"	10'5"	10'4"	9'11"
14	Alcance na elevação máxima e descarga a 45°	mm	993	1061	1096	1165	1096	1165	1199	1158
		pés/pol	3'3"	3'6"	3'7"	3'10"	3'7"	3'10"	3'11"	3'10"
	Alcance a uma descarga de 45° e altura livre de despejo de 2130 mm (7 pés) (§)	mm	1946	1981	1999	2031	1999	2031	2048	1944
		pés/pol	6'5"	6'6"	6'7"	6'8"	6'7"	6'8"	6'9"	6'5"
	Alcance com braços de elevação horizontais e caçamba em nível	mm	2686	2783	2832	2929	2832	2929	2976	3049
		pés/pol	8'10"	9'2"	9'3"	9'7"	9'3"	9'7"	9'9"	10'0"
20	Profundidade de escavação (§)	mm	75	83	75	83	50	58	100	75
		pol	3"	3,3"	3"	3,3"	2"	2,3"	3,9"	3"
6	Comprimento total	mm	7659	7761	7805	7907	7787	7890	7965	8022
		pés/pol	25'2"	25'6"	25'7"	25'11"	25'7"	25'11"	26'2"	26'4"
13	Altura total da caçamba na elevação total	mm	5684	5794	5684	5794	5684	5794	5917	6178
		pés/pol	18'8"	19'0"	18'8"	19'0"	18'8"	19'0"	19'5"	20'3"
24	Círculo de giro da carregadeira com caçamba na posição de transporte (§)	mm	5840	5870	5902	5933	5902	5933	5934	6311
		pés/pol	19'2"	19'3"	19'4"	19'6"	19'4"	19'6"	19'6"	20'8"
	Carga estática de tombamento em linha reta (§)	kg	6717	6638	6565	6475	6708	6578	6428	6139
		lb	14 809	14 634	14 454	12 275	14 789	14 502	14 171	13 534
	Carga estática de tombamento em giro total a 40° (§)	kg	5880	5803	5718	5640	5863	5743	5605	5309
		lb	12 963	12 793	12 606	12 434	12 926	12 661	12 357	11 704
	Força de desagregação (§)	kg	9956	9130	9842	9014	10 565	9635	7802	7241
		lb	21 949	20 128	21 698	19 872	23 291	21 241	17 200	15 963
	Peso de operação	kg	11 421	11 470	11 556	11 602	11 471	11 520	11 583	11 947
		lb	25 180	25 288	25 477	25 579	25 290	25 398	25 537	26 339

Caçambas pinadas (pin-on)

Uso Geral						Aterro Sanitário/ Agri.	Cavaco de Madeira
Borda Cortante Aparafusada		Dentes & Segmentos Aparafusados*		Dentes Aparafusados*		Borda Cortante Aparafusada	Borda Cortante Aparafusada
1,8 2,3	2,1 2,7	1,8 2,3	2,1 2,7	1,7 2,2	2,0 2,6	2,8 3,6	5,0 6,5
1,5 2,0	1,7 2,2	1,5 2,0	1,7 2,2	1,4 1,8	1,6 2,1	2,3 3,0	4,1 5,3
2550 8'4"	2550 8'4"	2585 8'6"	2585 8'6"	2585 8'6"	2585 8'6"	2550 8'4"	3392 11'2"
3426 11'3"	3358 11'1"	3322 10'11"	3253 10'9"	3322 10'11"	3253 10'9"	3221 10'7"	3093 10'2"
886 2'11"	954 3'2"	989 3'3"	1057 3'6"	989 3'3"	1057 3'6"	1093 3'7"	1049 3'5"
1876 6'2"	1914 6'3"	1933 6'4"	1968 6'5"	1933 6'4"	1968 6'5"	1987 6'7"	1875 6'2"
2546 8'4"	2643 8'8"	2692 8'10"	2789 9'5"	2692 8'10"	1789 9'2"	2836 9'4"	2920 9'7"
74 2,9"	82 3,2"	74 2,9"	82 3,2"	49 1,9"	57 2,2"	99 3,9"	99 3,9"
7518 24'8"	7620 25'0"	7664 25'2"	7766 25'6"	7649 25'1"	7749 25'5"	7965 26'2"	7909 25'11"
5595 18'4"	5707 18'9"	5595 18'4"	5707 18'9"	5527 18'4"	5707 18'9"	5830 19'2"	6076 19'11"
5801 19'0"	5831 19'2"	5862 19'3"	5892 19'4"	5862 19'3"	5892 19'4"	5892 19'4"	6285 20'7"
7107 15 668	7048 15 538	6946 15 313	6884 15 177	7103 15 660	6988 15 406	6827 15 051	6494 14 317
6188 13 642	6131 13 517	6026 13 285	5968 13 157	6176 13 616	6071 13 384	5923 13 058	5591 12 326
11 445 25 232	10 396 22 919	11 332 24 982	10 282 22 668	12 268 27 046	11 064 24 392	8747 19 283	8050 17 747
11 300 24 913	11 328 24 975	11 435 25 210	11 463 25 272	12 268 27 046	11 377 25 083	11 446 25 235	11 781 25 973

Dimensões com Garfos para Paletes

Todas as dimensões são aproximadas. As dimensões podem variar com o comprimento do garfo. Consulte o quadro de Especificações de Operação abaixo.

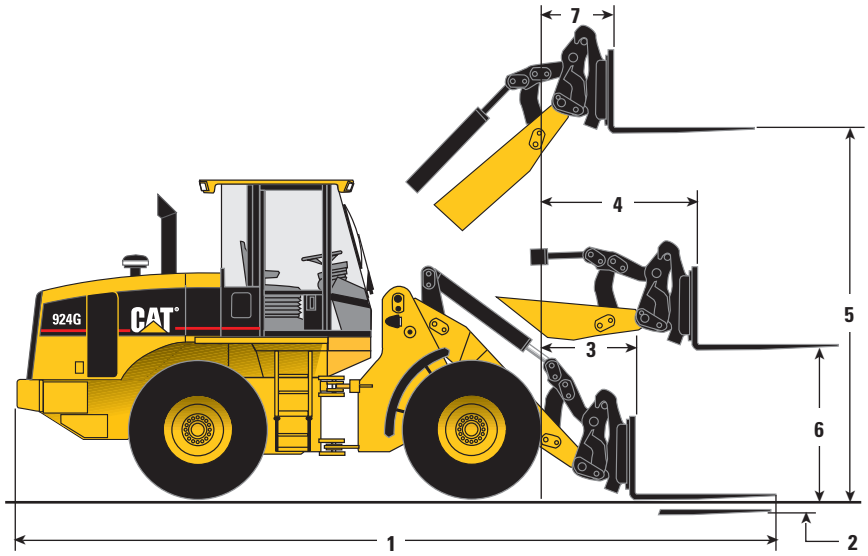

	VersaLink padrão			
	Comprimento do Garfo			
	1200 mm	(3 pés 11 pol)	1350 mm	(4 pés 5 pol)
1	7607 mm	(25 pés 0 pol)	7772 mm	(25 pés 6 pol)
2	32 mm	(1,2 pol)	32 mm	(1,2 pol)
3	932 mm	(3 pés 1 pol)	947 mm	(3 pés 1 pol)
4	1561 mm	(5 pés 1 pol)	1576 mm	(5 pés 2 pol)
6	1790 mm	(5 pés 10 pol)	1790 mm	(5 pés 10 pol)
5	3637 mm	(11 pés 11 pol)	3652 mm	(12 pés 0 pol)
7	762 mm	(2 pés 6 pol)	762 mm	(2 pés 6 pol)
	Versalink Longo Alcance (High Lift)			
1	8104 mm	(26 pés 7 pol)	8269 mm	(27 pés 2 pol)
2	42 mm	(1,6 pol)	42 mm	(1,6 pol)
3	1428 mm	(4 pés 8 pol)	1443 mm	(4 pés 9 pol)
4	1952 mm	(6 pés 5 pol)	1967 mm	(6 pés 5 pol)
5	4144 mm	(13 pés 7 pol)	4159 mm	(13 pés 8 pol)
6	1790 mm	(5 pés 10 pol)	1790 mm	(5 pés 10 pol)
7	762 mm	(2 pés 6 pol)	762 mm	(2 pés 6 pol)

Especificações para operação com garfos para paletes

	Comprimento do Garfo			
VersaLink padrão:	**1200 mm**	**(3 pés 11 pol)**	**1350 mm**	**(4 pés 5 pol)**
Carga de operação:				
Segundo a norma SAE J1197 de FEV 91 (50% de FTSTL)	2719 kg	(5994 lb)	2606.5 kg	(5746 lb)
Segundo a norma EN 474-3, terreno irregular (60% de FTSTL)	3263 kg	(7193 lb)	3128 kg	(6896 lb)
Segundo a norma EN 474-3, solo firme & nivelado (80% de FTSTL)	4350 kg	(9591 lb)	4170 kg	(9194 lb)
Centro de Carga	600 mm	(1323 pol)	675 mm	(1488 pol)
Carga estática de tombamento com braços e garfos retos*	6209 kg	(13 689 lb)	5960 kg	(13 140 lb)
Carga estática de tombamento com braços e garfos a 40° *	5438 kg	(11 989 lb)	5213 kg	(11 493 lb)
Peso operacional*	11 042 kg	(24 344 lb)	11 102 kg	(24 476 lb)
VersaLink High Lift:				
Carga de operação:				
Segundo a norma SAE J1197 de FEV 91 (50% de FTSTL)	2325 kg	(5125 lb)	2232 kg	(4921 lb)
Segundo a norma EN 474-3, terreno irregular (60% de FTSTL)	2789 kg	(6150 lb)	2678 kg	(5905 lb)
Segundo a norma EN 474-3, solo firme & nivelado (80% de FTSTL)	3719 kg	(8199 lb)	3571 kg	(7873 lb)
Centro de carga	600 mm	(23,6 pol)	675 mm	(26,6 pol)
Carga estática de tombamento com braços e garfos retos *	5330 kg	(11 751 lb)	5108 kg	(11 261 lb)
Carga estática de tombamento com braços e garfos a 40° *	4649 kg	(10 249 lb)	4464 kg	(9841 lb)
Peso operacional *	11 128 kg	(24 533 lb)	11 188 kg	(24 665 lb)

*A carga estática de tombamento e pesos operacionais indicados são para uma 924G com contra-peso opcional, lubrificantes padrão, tanque de combustível cheio, cabine com ar condicionado, janela com vidro deslizante, assento Cat Contour, eixos diferenciais de patinagem limitada com duplo disco traseiro, sistema hidráulico 4A 4V, resfriador hidráulico para serviço severo, direção suplementar, pára-lamas rodoviário, ventilador reversível, alarme de ré, proteções, sistema de amortização de impactos, rádio, caçamba de 1,8m^3 (2,3 jd^3) com bordas cortantes aparafusadas, operador de 80 kg (176 lb) e pneus radiais 20.5 R25 (L-3) XHA. A carga estática de tombamento é definida pela norma SAE J732 de Junho de 1992.

Dimensões com VersaLink Padrão e Garfos para Manuseio de Materiais

Todas as dimensões são aproximadas. As dimensões podem variar com o comprimento do garfo. Consulte o quadro de Especificações de Operação abaixo.

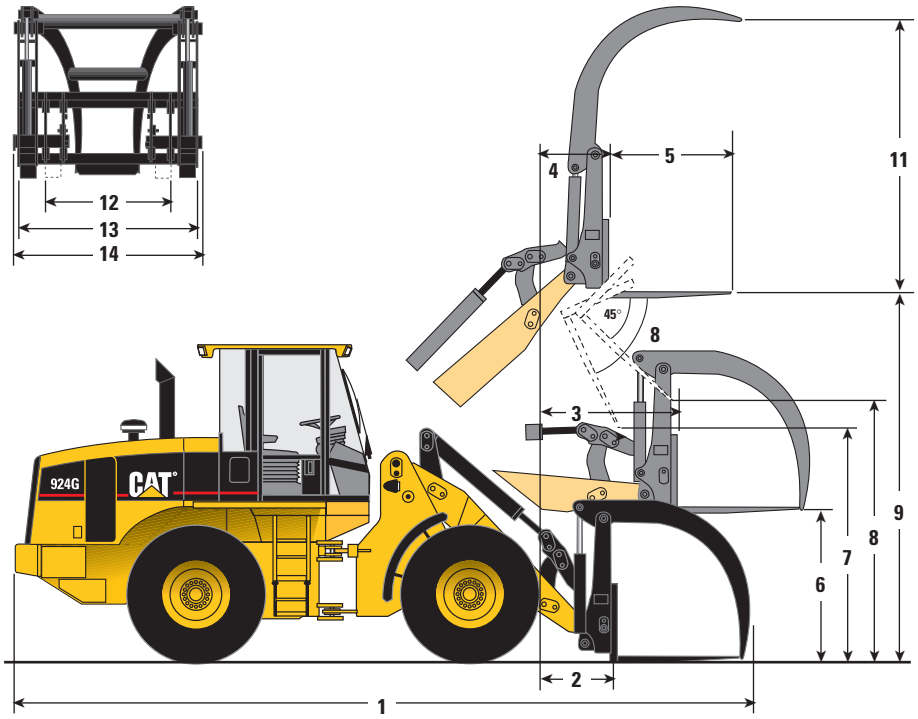

	Garfo Acoplado (Hook-On)		Garfo Pinado (Pin-On)	
1	7670 mm	(25 pés 2 pol)	7559 mm	(24 pés 10 pol)
2	969 mm	(3 pés 2 pol)	865 mm	(2 pés 10 pol)
3	1597 mm	(5 pés 3 pol)	1436 mm	(4 pés 9 pol)
4	798 mm	(2 pés 7 pol)	637 mm	(2 pés 1 pol)
5	1220 mm	(4 pés 0 pol)	1220 mm	(4 pés 0 pol)
6	1802 mm	(5 pés 11 pol)	1736 mm	(5 pés 8 pol)
7	2141 mm	(7 pés 0 pol)	2491 mm	(8 pés 2 pol)
8	2462 mm	(8 pés 1 pol)	2533 mm	(8 pés 4 pol)
9	3650 mm	(12 pés)	3583 mm	(11 pés 9 pol)
10	69°		48°	
11	2705 mm	(8 pés 10 pol)	2705 mm	(8 pés 10 pol)
12	1195 mm	(3 pés 11 pol)	1195 mm	(3 pés 11 pol)
13	1651 mm	(5 pés 5 pol)	1651 mm	(5 pés 5 pol)
14	1779 mm	(5 pés 10 pol)	1779 mm	(5 pés 10 pol)

Especificações de Operação com VersaLink Padrão e Garfos para Manuseio de Materiais

Tipo de Garfo	**Garfo Acoplado (Hook-On)**		**Garfo Pinado (Pin-On)**	
Carga de Operação:				
Segundo a norma SAE J1197 de FEV 91 (50% de FTSTL)	2347 kg	(5174 lb)	2580.5 kg	(5689 lb)
Segundo a norma EN 474-3, manuseio de toras, terreno irregular (75% de FTSTL)	3521kg	(7761 lb)	3870.75 kg	(8534 lb)
Segundo a norma EN 474-3, manuseio de toras, solo firme & nivelado (85% de FTSTL)	3990 kg	(8796 lb)	4386.85 kg	(9671 lb)
Centro de carga	616 mm	(24,3 pol)	592 mm	(23,3 pol)
Carga estática de tombamento com braços e garfos retos *	5449 kg	(12 013 lb)	5961 kg	(13 142 lb)
Carga estática de tombamento com braços e garfos a 40° *	4694 kg	(10 349 lb)	5161 kg	(11 378 lb)
Peso Operacional*	11 742 kg	(25 887 lb)	11 630 kg	(25 640 lb)

*A carga estática de tombamento e pesos operacionais indicados são para uma 924G com contra-peso opcional, lubrificantes padrão, tanque de combustível cheio, cabine com ar condicionado, janela com vidro deslizante, assento Cat Contour, eixos diferenciais de patinagem limitada com duplo disco traseiro, sistema hidráulico 4A 4V, resfriador hidráulico para serviço severo, direção suplementar, pára-lamas rodoviário, ventilador reversível, alarme de ré, proteções, sistema de amortização de impactos, rádio, caçamba de 1,8m^3 (2,3 jd^3) com bordas cortantes aparafusadas, operador de 80 kg (176 lb) e pneus radiais 20.5 R25 (L-3) XHA. A carga estática de tombamento é definida pela norma SAE J732 de Junho de 1992.

Dimensões com Braço de Manuseio de Materiais

Todas as dimensões são aproximadas.

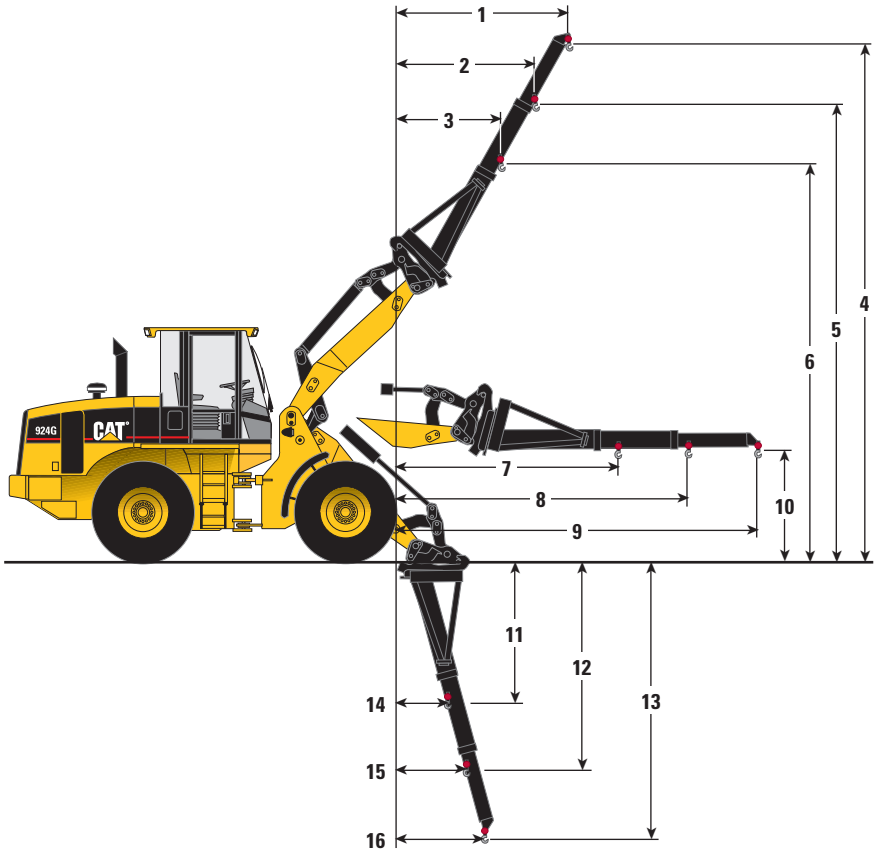

	VersaLink Padrão	VersaLink Longo Alcance (High Lift)
1	2355 mm (7 pés 9 pol)	2077 mm (6 pés 10 pol)
2	1881 mm (6 pés 3 pol)	1670 mm (5 pés 6 pol)
3	1407mm (4 pés 8 pol)	1264 mm (4 pés 2 pol)
4	7197 mm (23 pés 8 pol)	7853 mm (25 pés 10 pol)
5	6317 mm (20 pés 8 pol)	6940 mm (22 pés 9 pol)
6	5438 mm (17 pés 10 pol)	6027 mm (19 pés 9 pol)
7	3221 mm (10 pés 7 pol)	3612 mm (11 pés 11 pol)
8	4220 mm (13 pés 10 pol)	4610 mm (15 pés 1 pol)
9	5220 mm (17 pés 1 pol)	5611mm (18 pés 4 pol)
10	1602 mm (5 pés 3 pol)	1601 mm (5 pés 3 pol)
11	2138 mm (7 pés 0 pol)	2063 mm (6 pés 9 pol)
12	3088 mm (10 pés 1 pol)	2967 mm (9 pés 8 pol)
13	4039 mm (13 pés 3 pol)	3871 mm (12 pés 8 pol)
14	858 mm (2 pés 9 pol)	1631 mm (5 pés 4 pol)
15	1166 mm (3 pés 9 pol)	2058 mm (6 pés 9 pol)
16	1475 mm (4 pés 10 pol)	2485 mm (8 pés 1 pol)

Especificações de Operação com Braço de Manuseio de Materiais

Versalink Padrão:	**Retraído**	**Posição Intermediária**	**Estendido**
Carga de operação	1965 kg (4332 lb)	1557.5 kg (3434 lb)	1277.5 kg (2816 lb)
Carga estática de tombamento, reto*	4505 kg (9932 lb)	3571 kg (7873 lb)	2948 kg (6499 lb)
Carga estática de tombamento em giro total de 40°	3930 kg (8664 lb)	3115 kg (6867 lb)	2555 kg (5633 lb)
Peso de Operação*	11 000 kg (24 251 lb)	11 000 kg (24 251 lb)	11 000 kg (24 251 lb)

VersaLink Estendido (High Lift):			
Carga de operação	1717.5 kg (3786 lb)	1386.5 kg (3057 lb)	1164 kg (2566 lb)
Carga estática de tombamento, reto*	3967 kg (8746 lb)	3205 kg (7066 lb)	2692 kg (5935 lb)
Carga estática de tombamento em giro total de 40°	3435 kg (7573 lb)	2773 kg (6113 lb)	2328 kg (5132 lb)
Peso de Operação*	11 086 kg (24 441 lb)	11 086 kg (24 441 lb)	11 086 kg (24 441 lb)

*A carga estática de tombamento e pesos operacionais indicados são para uma 924G com contra-peso opcional, lubrificantes padrão, tanque de combustível cheio, cabine com ar condicionado, janela com vidro deslizante, assento Cat Contour, eixos diferenciais de patinagem limitada com duplo disco traseiro, sistema hidráulico 4A 4V, resfriador hidráulico para serviço severo, direção suplementar, pára-lamas rodoviário, ventilador reversível, alarme de ré, proteções, sistema de amortização de impactos, rádio, caçamba de 1,8m^3 (2,3 jd^3) com bordas cortantes aparafusadas, operador de 80 kg (176 lb) e pneus radiais 20.5 R25 (L-3) XHA. A carga estática de tombamento é definida pela norma SAE J732 de Junho de 1992.

Nota: Estabilidade da máquina e pesos de operação são afetados pelo tamanho dos pneus, lastro dos pneus e outras feramenttas de trabalho.

Especificações Suplementares

	Mudança no Peso de Operação		Mudança na Carga Estática de Tombamento Articulada com Caçamba Acoplada (Hook-On)	
	kg	lb	kg	lb
Sem Ar condicionado	–32	–70	–27	–60
Sem Toldo, ROPS (sem cabine)	–199	–439	–166	–366
Contrapeso, 175 kg/385 lb (remoção)	–175	–386	–237	–602
Sem Proteção, Cárter	–15	–33	–19	–42
Sem Proteção, Eixo da Transmissão	–17	–37	–5	–12
Sem Proteção, Trem de Força	–52	–114	–47	–104
Sem Sistem de Absorção de Impactos	–40	–88	–27	–60
Sem Direção Secundária	–37	–81	–31	–90
Pneus, aro de 1 peça				
17.5-25, 12PR (L-2)	–652	–1437	–371	–818
17.5-25, 12PR (L-3)	–580	–1279	–330	–728
17.5 R25, radial (L-2)	–612	–1349	–348	–768
17.5 R25, radial (L-3)	–512	–1129	–292	–644
Pneus, aro de 3 peças				
17.5-25, 12PR (L-2)	–528	–1164	–301	–664
17.5-25, 12PR (L-3)	–456	–1005	–260	–574
17.5 R25, radial (L-2)	–488	–1076	–278	–613
17.5 R25, radial (L-3)	–388	–855	–221	–488
550/65 R25, radial (L-2)	–196	–432	–112	–247
550/65 R25, radial (L-3)	–136	–300	–78	–172
20.5-25, 12PR (L-2)	–240	–529	–137	–303
20.5-25, 12PR (L-3)	–36	–79	–21	–47
20.5 R25, radial (L-2)	–172	–379	–98	–217
20.5 R25, radial (L-3)	–0	–0	–0	–0

Equipamento Padrão

O equipamento padrão pode variar. Consulte seu revendedor Caterpillar para detalhes.

SISTEMA ELÉTRICO
- Alternador, 80-amp
- Alarme, ré
- Baterias, livres de manutenção, 750 CCA, (2)
- Pisca-pisca (frontais & traseiros)
- Sistema de partida e carga, 24V
- Faróis de trabalho halógenos (frontais & traseiros)
- Chave de ignição liga/desliga
- Faróis de deslocamento
- Partida auxiliar, térmica

COMPARTIMENTO DO OPERADOR
- Cabine, ROPS (pressurizada e com supressão de som)
- Instrumentos:
  - Temperatura do líquido arrefecedor
  - Temperatura do óleo hidráulico
  - Temperatura do óleo do conversor de torque
  - Marcador do nível do combustível
  - Velocímetro
  - Tacômetro digital
  - Horímetro digital/odômetro
- Indicadores de advertência:
  - Mal funcionamento da direção primária
  - Baixa tensão do sistema elétrico
  - Temperatura do líquido arrefecedor
  - Baixa pressão do óleo do motor
  - Aplicação de freio de estacionamento
  - Baixa pressão do freio
  - Temperatura do óleo da transmissão
  - Desvio de fluxo do filtro de óleo da transmissão
  - Desvio de fluxo do filtro de óleo hidráulico
- Inclinação da coluna de direção ajustável
- Gancho para cabide
- Destravamento da porta ao nível do solo
- Aquecedor/descongelador/desembaçador
- Buzina, montada na direção (elétrica)
- Alavanca para desligamento do controle hidráulico
- Luz interior
- Tomadas elétricas auxiliares no interior e exterior
- Acendedor de cigarros
- Compartimento para guarda de lancheira com porta-copo
- Controles piloto de implemento hidráulico
- Descongelador/desembaçador do vidro traseiro, elétrico
- Espelhos para visão traseira (2 dentro)
- Assento, ajustável e com suspensão, apoio para braços (tecido ou vinil)
- Cinto de segurança, 3 pol. (75 mm), retráctil
- Vidros de segurança escuros
- Caixa de ferramentas
- Cabine de duas portas, vidros fixos
- Limpador de pára-brisas intermitente com borrifador, frontal & traseiro

TREM DE FORÇA
- Motor, Caterpillar 3056E DIT com Pós Resfriador Ar-Ar (ATAAC)
  - Motor diesel de baixas emissões
  - Turbocomprimido
  - Pós resfriado
  - Motor eletronicamente controlado
- Purificador de ar, tipo seco
- Protetor dos retentores de eixo
- Freios, enclausurados disco lubrificado totalmente hidráulico
- Diferenciais, convencional (frontal/traseiro)
- Eixo motriz, lubrificação permanente
- Bomba de combustível primária
- Controle de velocidade do motor
- Combustível/separador de água
- Silenciador
- Radiador, unidade serviçável
- S•O•S^{SM} pontos para coleta de amostra, óleo do motor
- S•O•S^{SM} pontos para coleta de amostra, óleo da transmissão
- Conversor de torque
- Transmissão, 4F/3R, automática, com controle por uma alavanca F/N/R e botão redutor de marchas
- Neutralizador da transmissão

SISTEMA HIDRÁULICO
- Conectores para diagnóstico hidráulico
- Arrefecedor do óleo hidráulico
- Controle hidráulico, 2-válvulas, 1-alavanca com F/N/R
- Sistema de direção sensível a carga
- S•O•S^{SM} pontos para coleta de amostra, óleo hidráulico

OUTROS EQUIPAMENTOS PADRÃO
- Posicionador automático do conjunto frontal de levantamento e inclinação da caçamba
- Conjunto frontal de levantamento paralelo com pinos selados
- Paralamas, dianteiros
- Levantamento automático do conjunto frontal
- Proteção contra vandalismo
- Trava de pontos serviçaveis
- Trava do compartimento do motor
- Ventilador acionado hidraulicamente, bascula para fora.
- Freios de estacionamento e secundário
- Contrapeso padrão

Equipamentos Opcionais

Equipamentos opcionais podem mudar. Consulte seu revendedor Caterpillar para detalhes. Todos os pesos são aproximados.

Alternador, 95-amp
Anti-congelante/líquido arrefecedor, longa vida, protege até -50°C (-58°F)
Ar condicionado (refrigerante R-134a)
Articulação longo alcance, high lift
Arrefecedor do óleo hidráulico, serviço severo
Assentos:
- Caterpillar Série Contour, tecido.
- Caterpillar Série Contour, tecido com suspensão a ar

Baterias livres de manutenção, 950 CCA, (2)
Braço de manuseio de materiais
Caçambas/ferramentas de penetração no solo
Controle hidráulico, terceira e quarta válvula
Contrapeso - 175 kg (385 lb)
Direção secundária
Diferencial, Patinagem Limitada, eixo frontal e/ou eixo traseiro
Diferencial, sem patinagem, somente eixo traseiro (por solicitação do cliente)
Espelhos, externos (dois)
Engate Rápido, Caterpillar
Engate Rápido, largo
Faróis direcionais auxiliares, montados na cabine
Freios, serviço pesado
Garfos de paletes, carregamento
Luz de Alerta, rotatória, montada com ímã
Pacote de acessórios elétricos (conversor 12V, tomada para acessório, cabeamento)
Pára-lamas, deslocamento, traseiro
Partida auxiliar, aquecedor do arrefecedor do motor, 120V
Pré-purificador material em suspensão
Preparação para rádio, instalação 12V, inclui alto-falantes, cabos, abraçadeiras de montagem, ferragens, conversor e tomada de acessórios. Rádio não incluído.
Product Link
Proteções:
- Carter
- Trem de Força
- Proteção Anti-vandalismo (para uso somente com toldo ROPS)
- Controle hidráulico, duas alavancas (elevação/inclinação)

Pneus:
- Lonas, 17.5 - 25 and 20.5 - 25
- Radial, 17.5 - 25, 550/65 R25 e 20.5 - 25

Quebra-sol frontal
Quebra-sol traseiro
Sistema de Segurança da Máquina MSS
Sistema de Absorção de Impactos
Transmissão de baixa velocidade
Toldo, ROPS
Válvulas de verificação de carga (instaladas pelo revendedor)
Ventilador, reversível

Notas

Notas

924G Carregadeira de Rodas

Para informações mais detalhadas sobre produtos Cat,
serviços de revendedor e soluções da indústria, visite-nos na Internet no endereço
www.CAT.com

© 2004 Caterpillar
Todos os Direitos Reservados.
Impresso no Brasil.

Materiais e especificações estão sujeitos a alterações sem prévia comunicação.
As Características das Máquinas fotografadas podem incluir equipamento adicional.
Consulte seu revendedor Caterpillar para as opções disponíveis.

ZPHQ0545-03 (7-04)

CATERPILLAR®